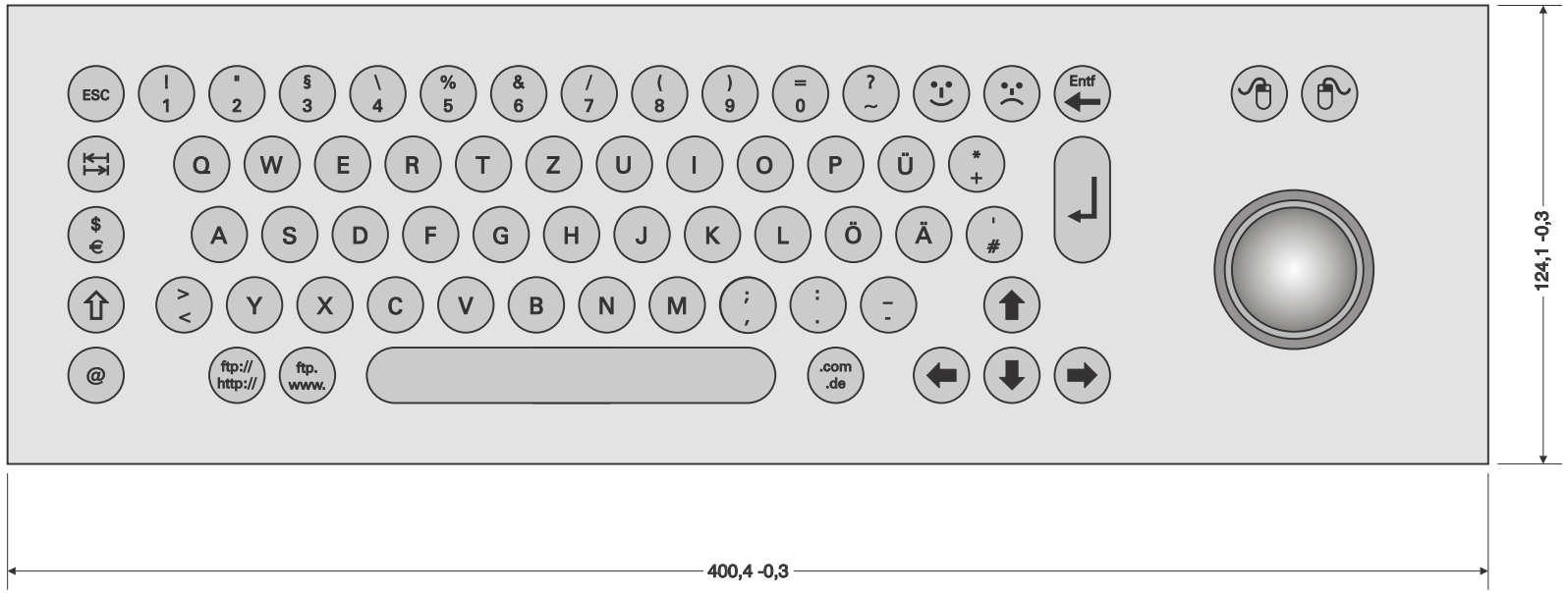

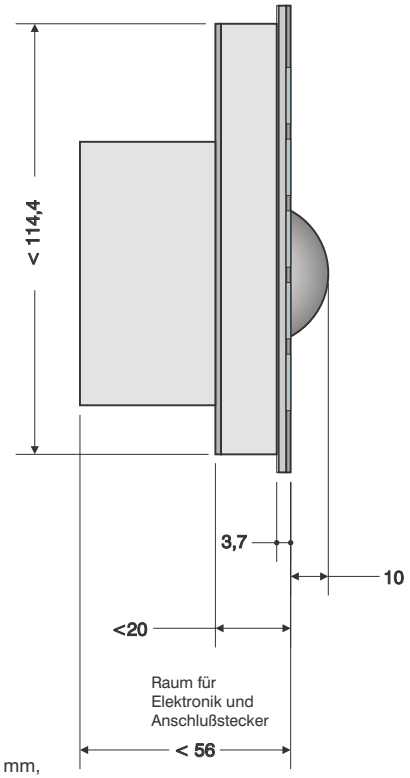

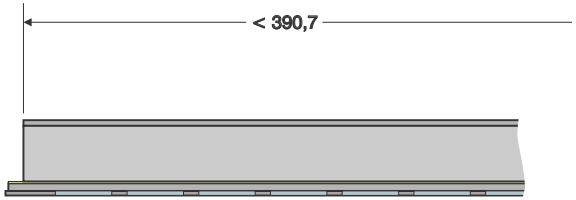

Trackball:
Typ GK38-4002
Balldurchmesser 38 mm
Schutzart frontseitig IP54
Betriebstemperaturbereich: -25°C bis 50°C
PS/2 Schnittstelle (Mini DIN- Stecker)
Anschlußkabel ca. 1,5 m, geschirmt, glatt
Kabelabgang rückseitig

Oberfläche geschliffen
Tasten getrommelt
Kurzhubtasten, Schaltweg ca. 0,6 mm, Betätigungsweg ca. 0,8 mm,
Betätigungskraft ca. 2,5N
Raster 19,05 mm
Schutzart frontseitig IP65

Befestigung rückseitig mit Blechschrauben ISO 7049 ST 2,9
Anschlußkabel ca. 2 m, geschirmt, glatt mit PS/2 (Mini-DIN) Stecker.
Kabelabgang rückseitig

Weitergabe sowie Vervielfältigung dieser Unterlage, Verwertung und Mitteilung ihres Inhalts sind ohne ausdrückliche Zustimmung der SASSE Elektronik GmbH nicht gestattet. Zuwiderhandlungen verpflichten zum Schadensersatz. Alle Rechte vorbehalten, insbesondere für den Fall der Patenterteilung oder GM-Eintragung.

Ausgabe	Nr.	Jahr	Tag	Name	Änderung
03	11	00	26.1.	Be	
02	202	99	22.12.	Bo	
01	195	99	6.12.	Be	

Freimaßtoleranzen		Maßstab
ISO 2768-m		
1999	Tag	Name
Bearb.	22.11.	Be
Geprüft		
gesehen		

Werkstoff
Front: Edelstahl 1,2 dick (1.4301)

Datei: ..\zeichnungen\BR50\9904025

Edelstahl-Tastatur Einbau - Trackball

Format A2 | Nr. | Blatt 1 | 1 Blätter

Ersatz für: