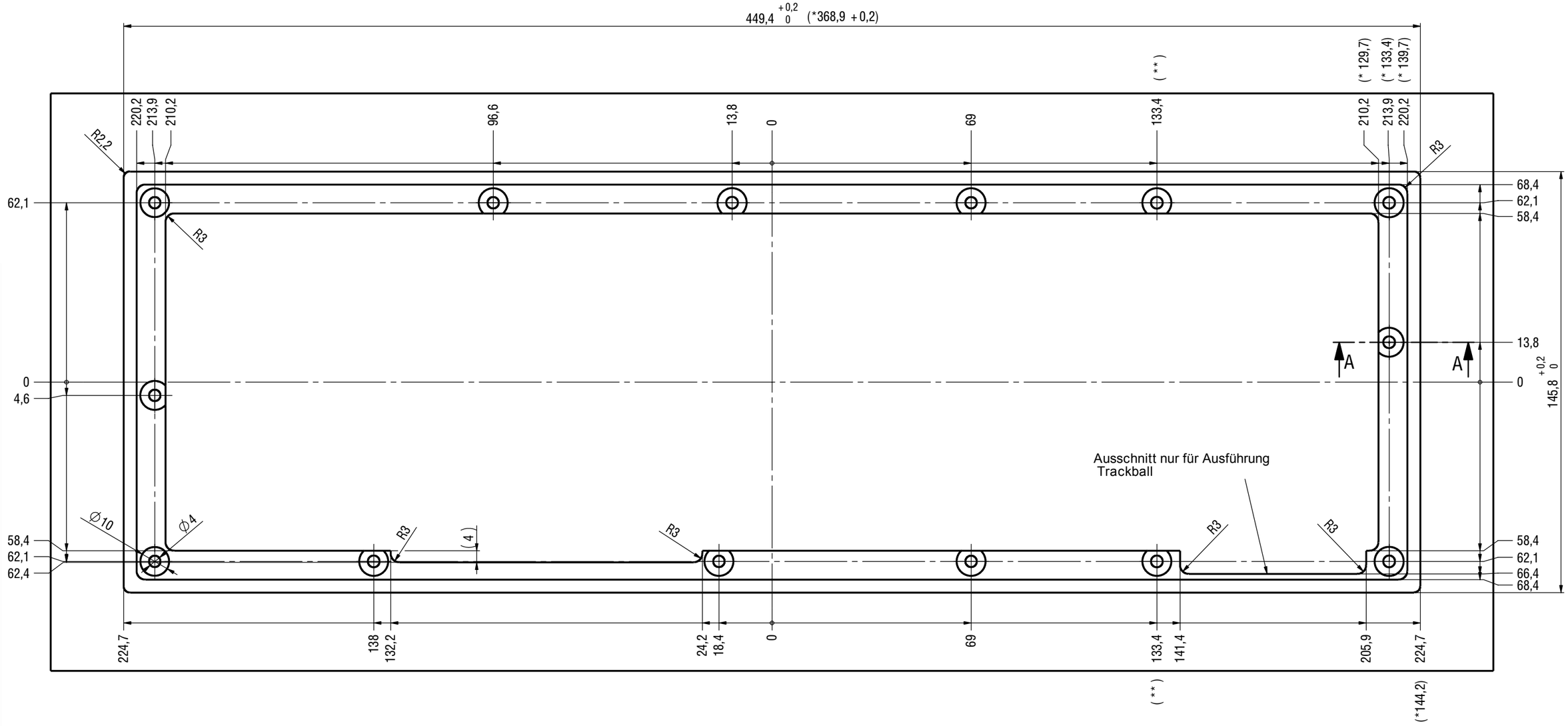

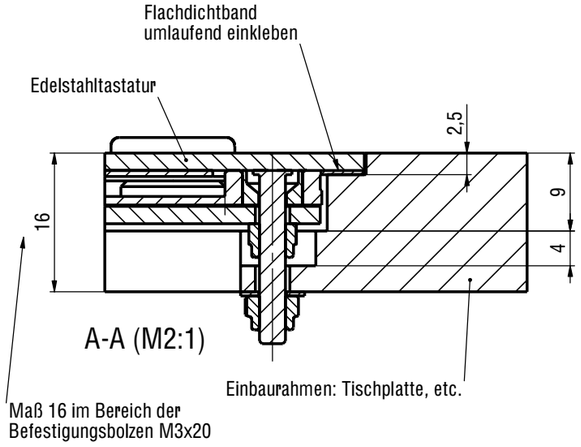

Abdichtung mit beiliegendem Flachdichtband

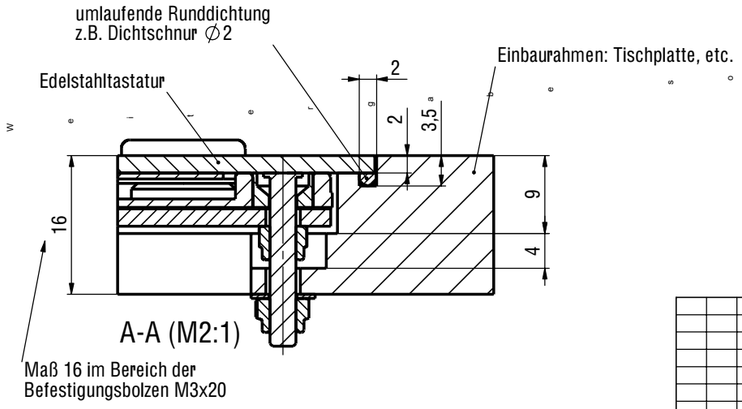

ALTERNATIV:
Abdichtung mit kundenseitiger Runddichtung

* = Maße nur für Ausführung kurz

** = Maß enfällt bei Ausführung kurz

						Freimaßtoleranzen			Werkstoff
						Maßstab			
							Tag	Name	Benennung
						Bearb.			Einbauvorschlag KVS-E90-F-Track
						Geprüft			
-	-	197				Gesehen			
Ausgabe	kommt vor	Nr.	Jahr	Tag	Name				Format A2 Nr. KV1340
		Änderung							Ersatz für: